MANIFOLD 1 VÍA - 2 VÁLVULAS COMPACTO 6000# ROSCA NPT

COMPACT TWO VALVE MANIFOLD 6000# NPT THREADED

Fig. 5910

Características / Features

Diseño / Design	Asiento metal-metal. Cierre cónico / Metal-metal seated. Conical seat
Rating	6000# / 400bar
Distancia entre caras / Face to face	Según plano / According to drawing
Extremos / Ends	Rosca NPT / NPT Threaded

Materiales / Materials

Descripción / Part name	Material
Cuerpo / Body	AISI 304 / AISI 316 / MONEL / HASTELLOY
Empaquetadura / Packing	PTFE / GRAPHOIL
Eje / Stem	AISI 304 / AISI 316

Conexiones Standard / Standard connection

Producto / Product	5910
Conexión a proceso / Process connection	1/2" NPT Macho / Male
Conexión a instrumento / Instrument Side	1/2" NPT Hembra/Female
Venteo.Prueba / Vent.Test	1/4" NPT Hembra/Female

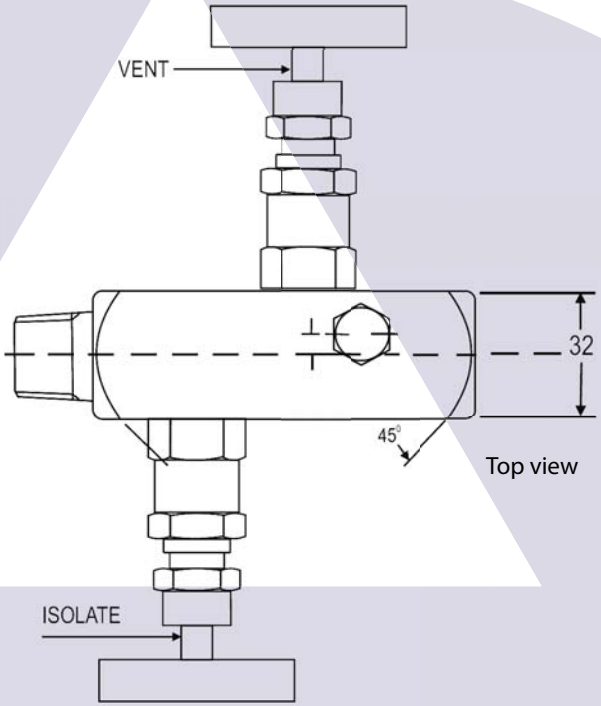

Top view

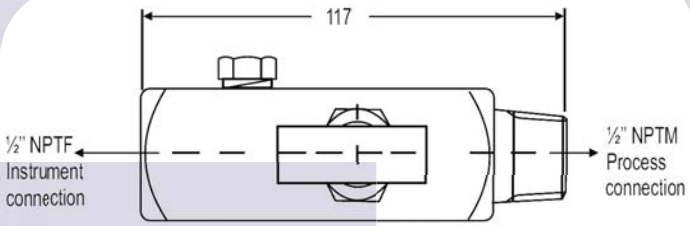

Back view

AsturFluid S.L.
985 51 40 66
985 51 41 49
asturfluid@asturfluid.com